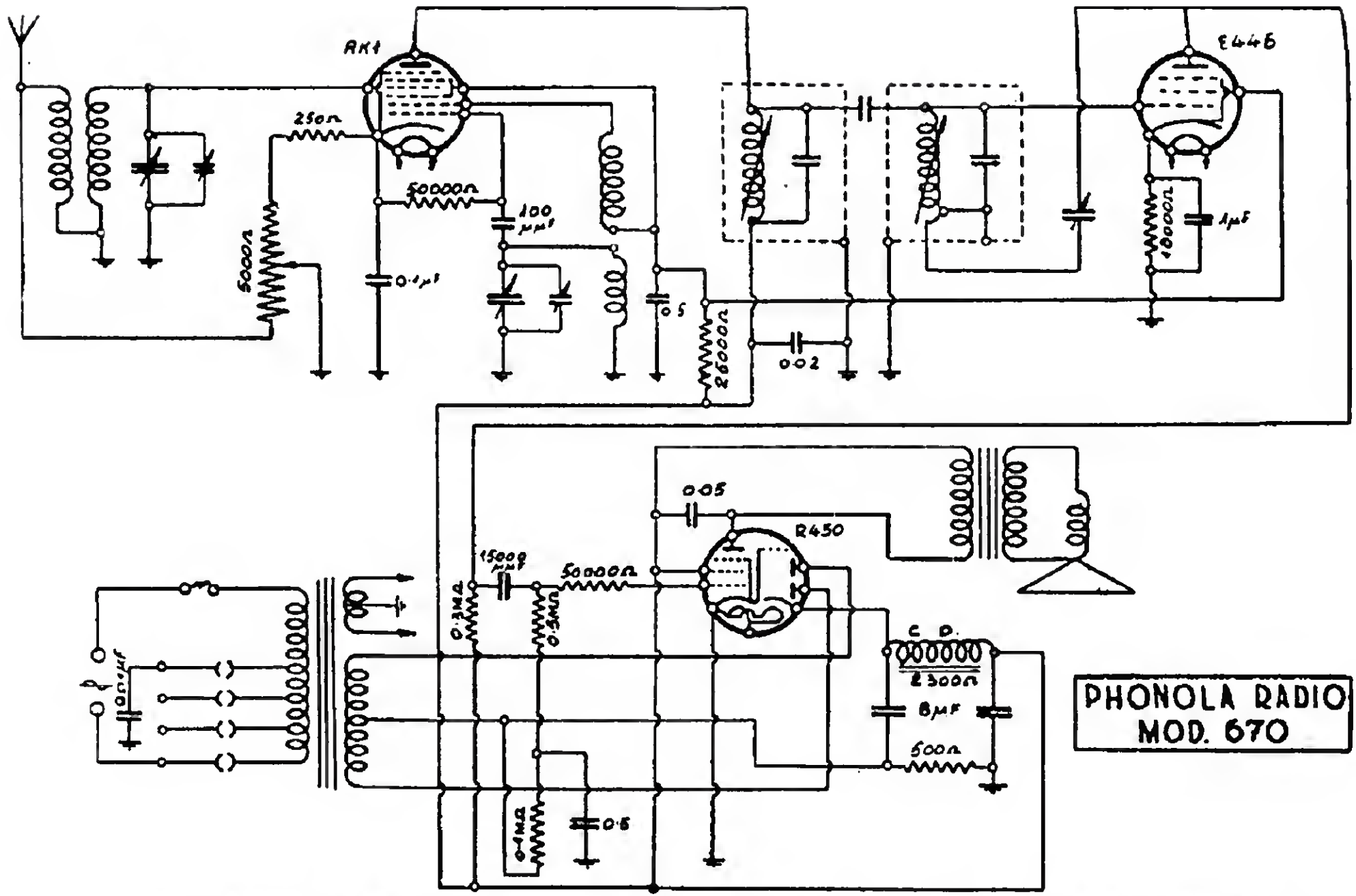

PHONOLA-RADIO (S. A. =IMI). — Modelli: «670, 671, 672 e 673» Produzione 1934. - Media frequenza: 470 kc.